防爆型不銹鋼真空開關　　型號: PS1000X

防護等級 ***CLASS I, GROUPS A, B, C, D***
CLASS II, GROUPS E, F, G
NEMA 4X
最大耐壓至 ***1000 PSI***
設定範圍 ***-25 ~ -760 mmHg***
操作溫度 ***-5 ~ 150℃***

規 格

外殼	壓鑄鋁合金烤漆
電氣接口	3/4” 或 1/2” NPT 母牙
量測元件	膜片
接液部材質	接液部 – SS316
	O-ring – Viton
接續口徑	1/2” NPT / BSP 母牙
開關 SPDT	微動開關 15amps 125/250VAC
	金接點微動開關 1A 125/250VAC

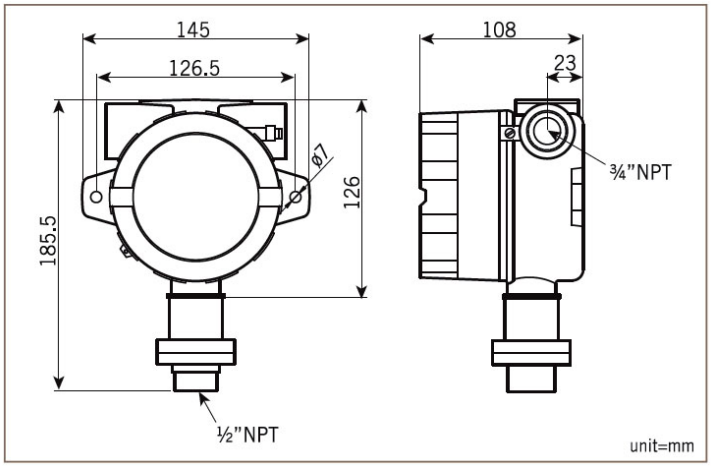

範圍選擇

代號	設定範圍	靜止頻帶(Dead Band)	最大耐壓
1R	-25 ~ -760 mmHg	10 ~ 20 mmHg	1000 psi

型號選擇

範 例 ： **PS1000X** – **1R** – **A** – **1** – **F** – **1**

範圍代號	
1R	-25 to -760 mmHg

接液部材質	
A	SS316

接續口徑	
1	1/2”NPT
2	1/2”BSP

電氣接口	
E	3/4”NPT
F	1/2”NPT

開關型式	
1	一組 SPDT
2	二組 SPDT (同一個設定點)
3	金接點 SPDT